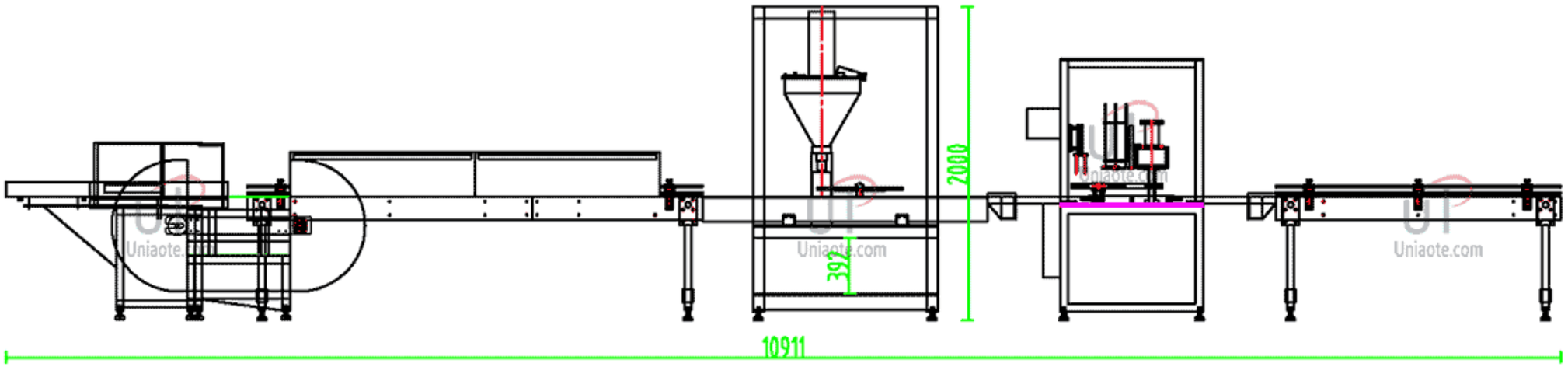
2000
392
10911

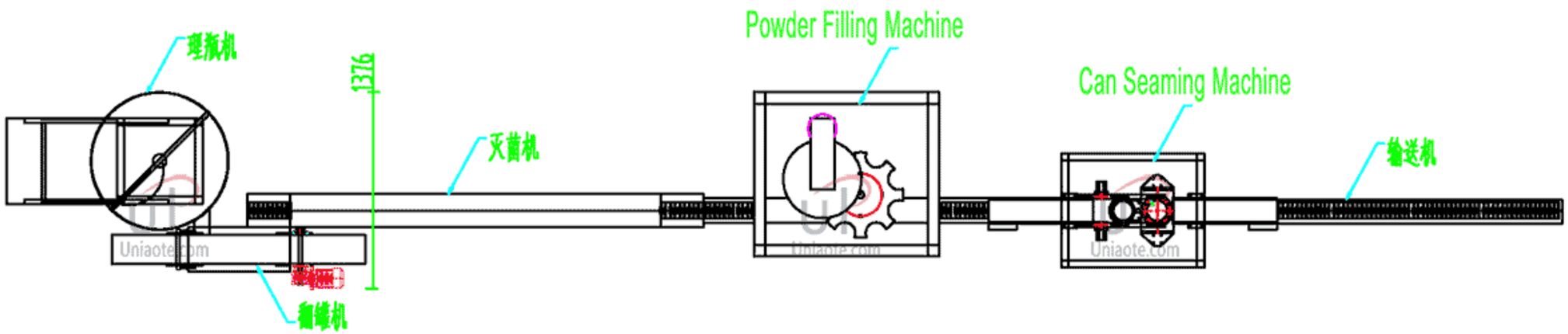
理瓶机
1376
灭菌机
Powder Filling Machine
Can Seaming Machine
输送机
翻罐机